DE

Eurovema

Creates mobility and ergonomics.

Gebrauchsanweisung

Wichtig, unbedingt vor der Verwendung zu lesen!

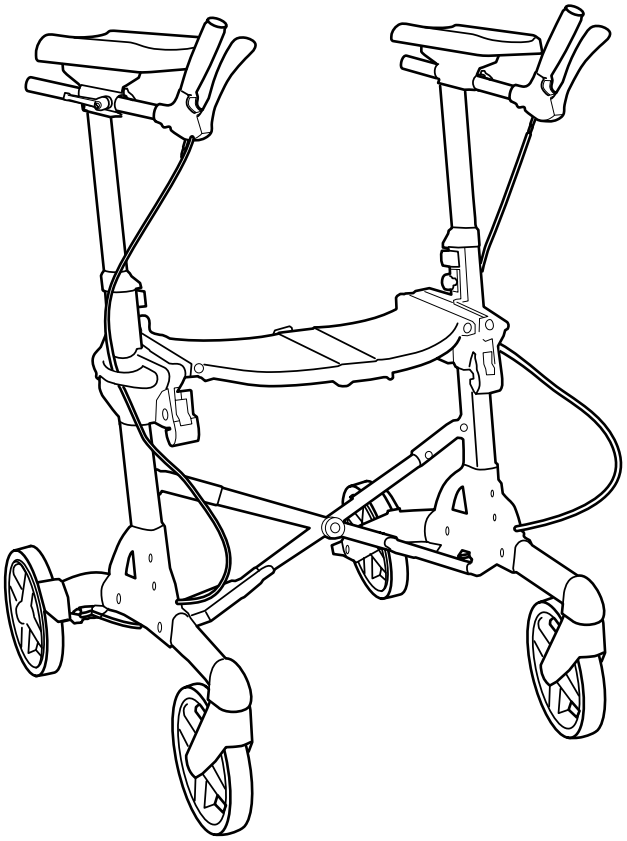

VOLARIS

RA

Herzlichen Glückwunsch zu Ihrem neuen RA-Rollator!

Volaris RA

Volaris RA wird Ihren Alltag auf vielfältige Weise vereinfachen. Lesen Sie diese Gebrauchsanweisung aufmerksam durch, um sich mit Ihrem neuen Rollator vertraut zu machen. Bei korrekter Nutzung und Pflege bietet Ihnen Ihr Rollator eine höhere Sicherheit bei längerer Lebensdauer.

Der RA-Rollator sorgt für eine gute Stütze, wenn Sie sich zwischen verschiedenen Positionen inner- und außerhalb Ihres Zuhauses bewegen. Er dient lediglich als Gehhilfe. Der RA-Rollator lässt sich ganz nach Ihrem Bedarf, Ihrer Sicherheit und Ihrem Komfort mit unterschiedlichem Zubehör bestücken.

Hergestellt in Schweden

Der RA wurde im schwedischen Gislaved konzipiert und gefertigt. Er besteht aus ausgewählten Materialien und ebensolchen Komponenten. Sie sorgen für eine lange Lebensdauer, Sicherheit und Zuverlässigkeit. Der RA ist zu 95% recycelbar
und erfüllt alle auf dem Markt geltenden Normen: SS-EN 1441, SS-EN 1985, SS-EN 12182 und ISO 11199-3:2005.

CE-Kennzeichnung

Dieses Produkt trägt die CE-Kennzeichnung gemäß Richtlinie 93/42/EG für medizinische Ausrüstung der Klasse I. Die CE-Kennzeichnung befindet sich auf dem Etikett. Um die CE-Kennzeichnung zu behalten, dürfen keinerlei Anpassungen oder Änderungen ohne Eurovemas schriftliche Genehmigung durchgeführt werden.

Garantie

Die allgemeine Garantiezeit beträgt 2 Jahre und umfasst Material- sowie Verarbeitungsfehler. Für Verschleißteile wie Räder, Bremsteile und Griff liegt die Garantie bei 1 Jahr. Die Garantie gilt ausschließlich dann, wenn das Produkt ordnungs- und zweckgemäß benutzt wurde. Wir empfehlen unseren Kunden, das Produkt entsprechend der Gebrauchsanweisung zu verwenden.

Sicherheitsvorschriften

Der RA-Rollator sollte nur für die vorgesehenen Zwecke eingesetzt werden. Er darf nicht mit anderweitigem Zubehör oder Komponenten als den von Eurovema zugelassenen ausgerüstet werden.

Der RA-Rollator sollte beim Hinsetzen und Aufstehen stets gebremst sein.

Fahren Sie niemals, wenn jemand auf dem Sitz des Rollators sitzt!

Inhalt

Sicherheitsvorschriften	S. 2
Garantie	S. 2
Hergestellt in Schweden	S. 2
Inhalt	S. 3
Kontakt	S. 3
Sitz einstellen	S. 4
Griffhöhe einstellen	S. 4
Handgriffe einstellen	S. 4
Position und Richtung der Armlehne	S. 5
Herausklappen	S. 6
Zusammenklappen, Klappsperre	S. 6
Festes Transportband	S. 6
Richtig bremsen	S. 7
Bremse einstellen	S. 8
Fahrhinweise – „Comfortchassis“	S. 8
„Scherentechnik“ erlernen.	S. 8
Wartung	S. 9
Reinigung	S. 9
Rekonditionierung	S. 9
Profilverschluss	S. 9
Bowdenzug schmieren	S. 10
Fehlersuche	S. 10
Zubehör für Ihre Sicherheit	S. 11
Zubehör für Ihren Komfort	S. 13
Technische Daten	S. 16
Zubehör	S. 16

Kontakt

Bei Fragen oder Unterstützung zu Ihrem Produkt wenden Sie sich zunächst an Ihren lokalen Lieferanten (Hilfsmittelzentrale).

Die Kontaktdaten des Herstellers finden Sie in den folgenden Informationen:
Eurovema Mobility AB, Baldersvägen 38, SE-332 35 GISLAVED, Schweden
Tel.: +46 371-390100
E-Mail: info@eurovema.se, Website: www.eurovema.se

Einstellung

Sitzhöhe einstellen

Entfernen Sie evtl. Profilverschlüsse (s. S. 9). Ändern Sie immer nur eine Seite auf einmal. Ziehen Sie den Knopf unter dem Sitz heraus. Ziehen Sie den Sitz gleichzeitig bis zur gewünschten Höhe nach oben oder drücken Sie ihn nach unten. Fühlen Sie nach, ob der Knopf wieder eingerastet und der Sitz damit verriegelt ist. Führen Sie auf der anderen Seite denselben Vorgang aus. Überprüfen Sie sorgfältig vor der Verwendung, ob die Sitzfläche eben ist. Drücken Sie die Mittelplatte des Sitzes herunter. Positionieren Sie den Profilverschluss in den Kerben des Profils, sowohl über als auch unter der Sitzfläche (s. S. 9).

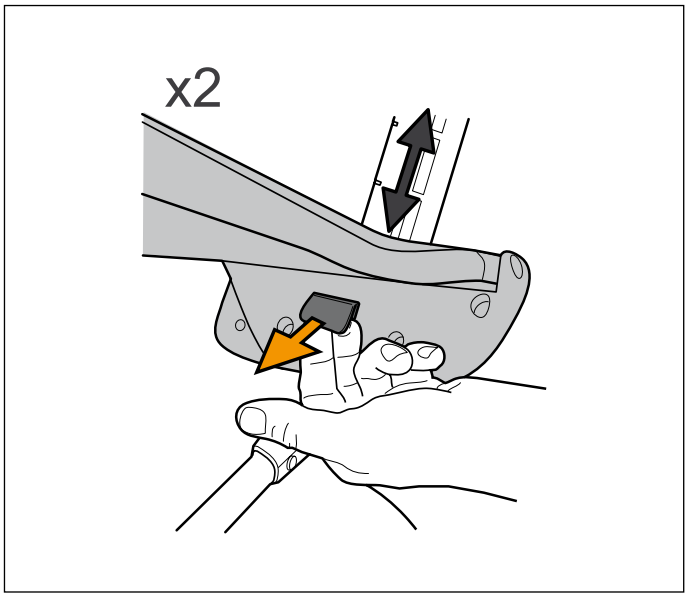

Griffhöhe

Die Griffhöhe ist korrekt, wenn der Unterarm bequem auf dem Armlehnenpolster ruht, d.h. ein Winkel von ca. 90° zwischen Ober- und Unterarm vorliegt. Beim Gehen mit dem Rollator sollten Sie sich nicht nach vorn beugen. Halten Sie den Rollator unweit Ihres Körpers mit geradem Rücken und schauen Sie dabei geradeaus.

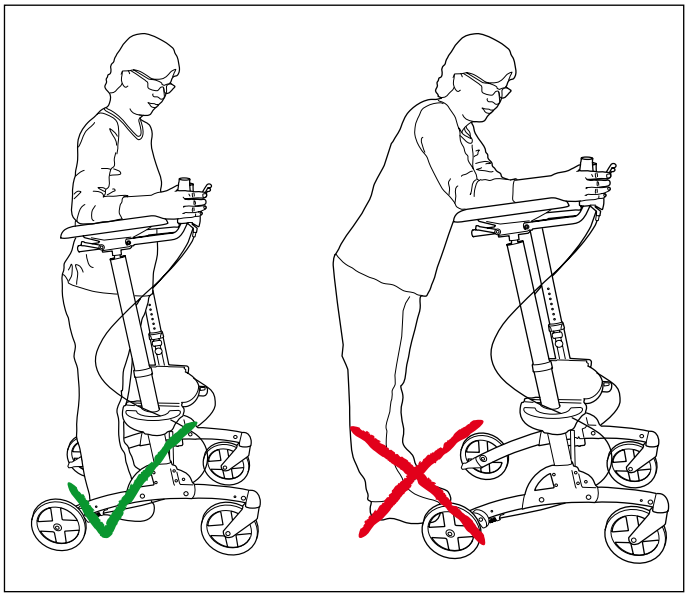

Handgriffhöhe einstellen

Lösen Sie den Drehknopf. Indem Sie den Drehknopf herausziehen, können Sie die Handgriffhöhe verstellen, siehe Intervalle auf S. 16. Stellen Sie danach die Höhe ein. Kontrollieren Sie anschließend, ob die Taste „zurückklickt“. Ziehen Sie am Drehknopf. Nachdem Sie den RA-Rollstuhl eine Weile verwendet haben, werden Sie selbst bemerken, ob Sie noch einmal nachstellen müssen. Sie sollten komfortabel mit dem Rollator gehen können. Mechanischer Anschlag für maximale Griffhöhe. Anzahl sichtbarer Löcher zeigt das markierte Höhenintervall.

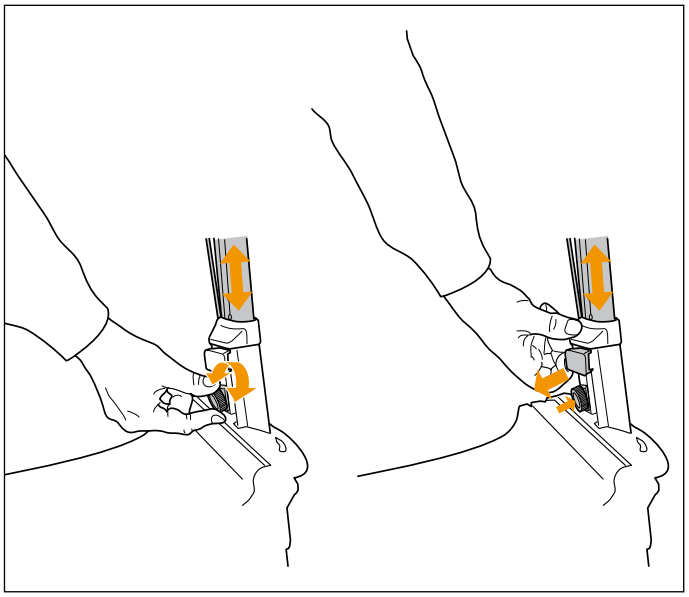

Einstellung

Einstellung des Handgriffs in Tiefe und Winkel

Lösen Sie den Drehknopf unter dem Armlehnenpolster. Schieben Sie den Bremsenhandgriff in die gewünschte Position.

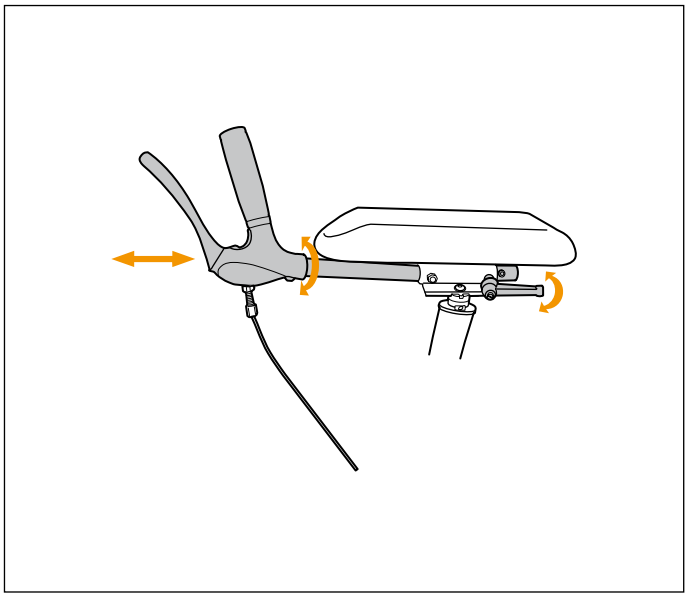

Position der Armlehne

Durch Lösen der Schrauben unter dem Armlehnenpolster kann er in der Tiefe verstellt werden. Um die Einstellung zu vereinfachen, kann der Handgriff nach Lösen des Drehknopfs abgenommen werden. Befestigen Sie die Schrauben und stellen Sie den Handgriff ein, nachdem dieser wieder eingesetzt worden ist.

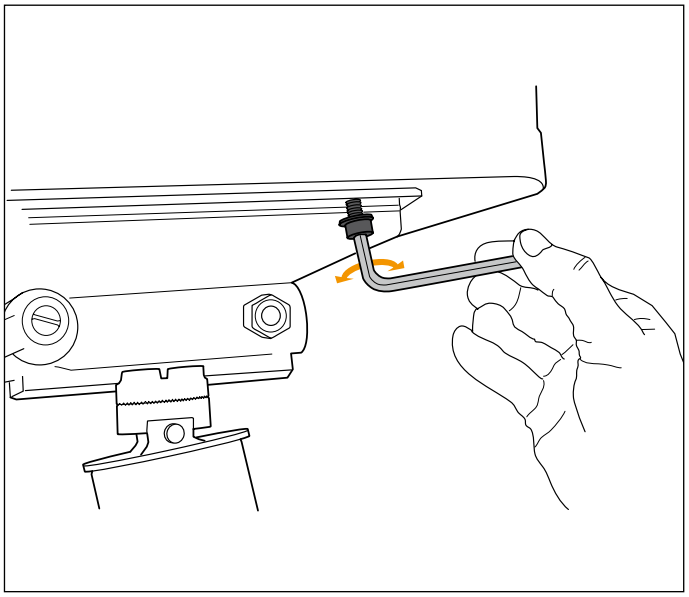

Richtung der Armlehne

Die Armlehne (Armlehnenkissen inklusive Handgriff) kann durch Lösen des Zahnrads nach innen gedreht werden. Drehen Sie die Armlehne um maximal 90 Grad.

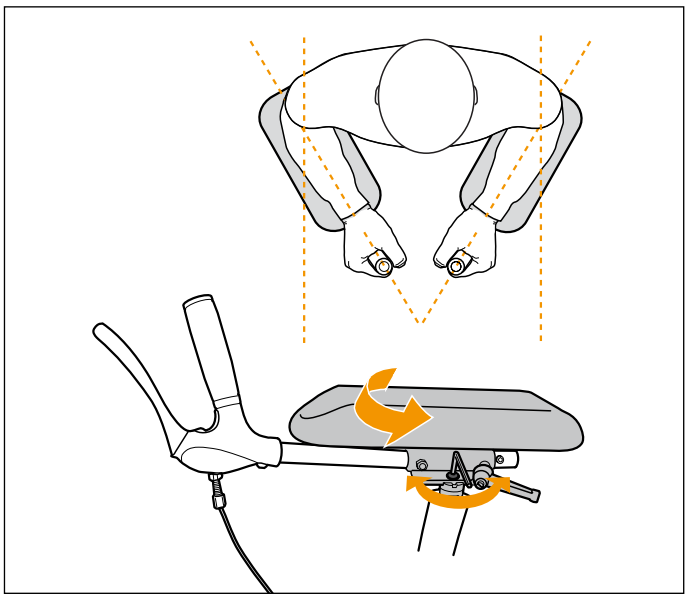

Aus- und Zusammenklappen

Rollator ausklappen

1. Ergreifen Sie mit einer Hand den Fahrgriff und neigen Sie den RA-Rollator in die gleiche Richtung, sodass das Rad einige Zentimeter abhebt.
2. Ziehen Sie den grauen Hebegriff auf der anderen Seite nach außen.
   Eine Feder unterstützt Sie beim Aufklappen.
3. Drücken Sie die Mittelplatte des Sitzes herunter, um den Rollator zu verriegeln.

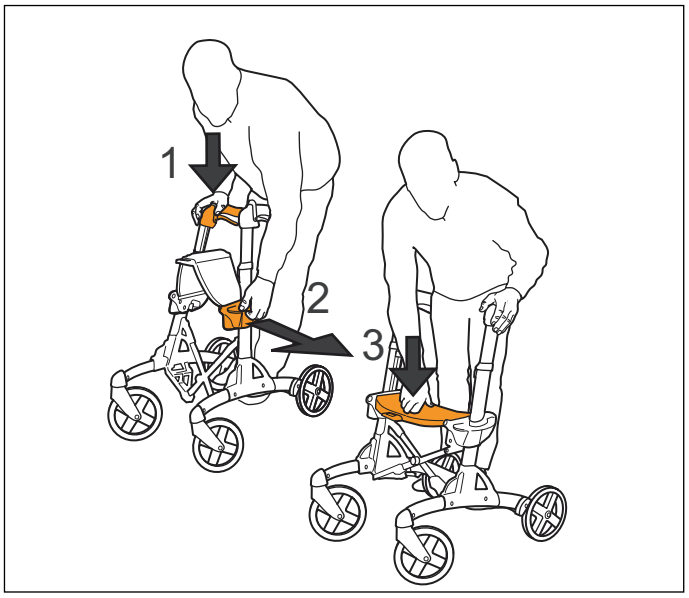

Zusammenklappen

Nehmen Sie einen eventuell vorhandenen Korb ab.
1. Ziehen Sie das Band zu sich.
2. Ziehen Sie das Band nach oben.
3. Drücken Sie den RA-Rollator mit den Handgriffen an der Seite zusammen.

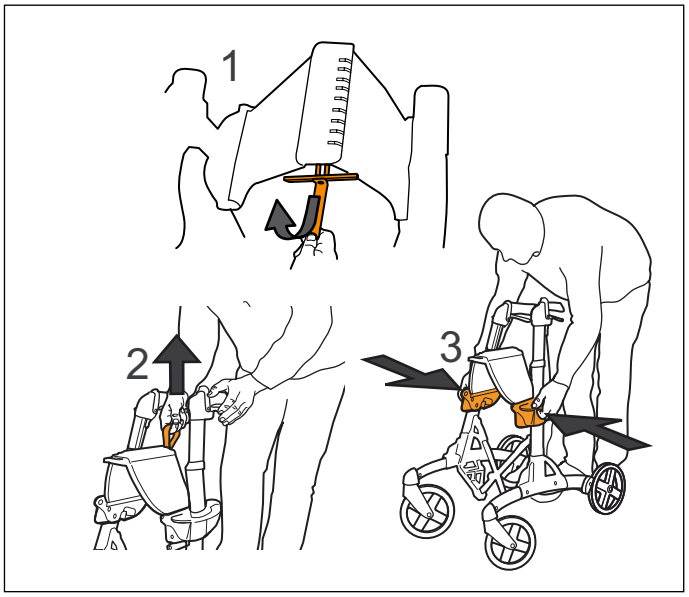

Festes Transportband

Wenn der Rollator mit einem festen Transportband ausgestattet ist, wird er mithilfe des Druckknopfs zusammengeklappt (siehe Punkte oben). Wenn Sie den Knopf lösen, kann der Rollator aufgeklappt werden.

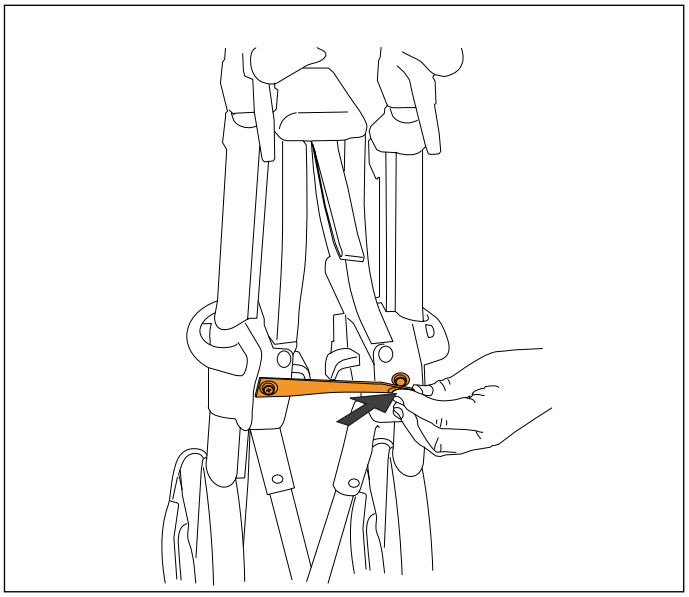

Sicher bremsen

Fahrbremse

Die Bremse wird durch den Bremshebel vor dem Handgriff aktiviert, indem sie nach innen zum Handgriff gezogen wird.

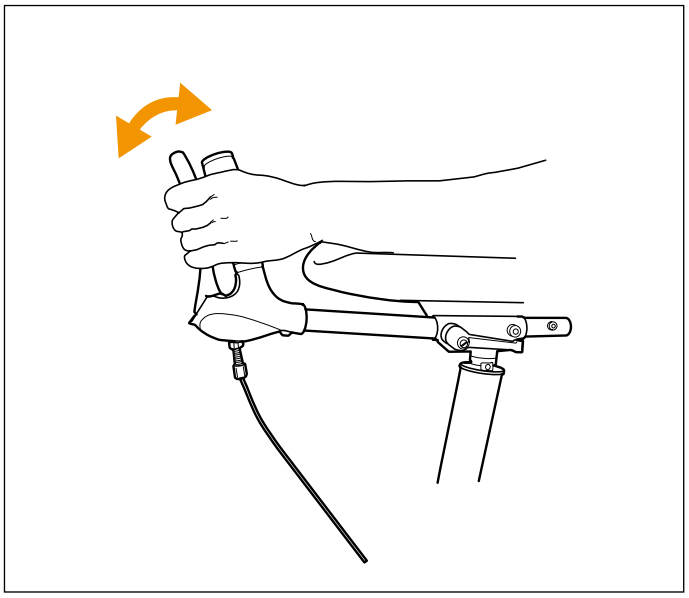

Feststellbremse

Die Feststellbremse wird aktiviert, indem der Bremshebel nach außen gedrückt wird, bis sich der Bremshebel automatisch sperrt.

Die Feststellbremse darf beim Einstellen der Bremse nicht arretiert sein.

Die Feststellbremse muss beim Sitzen auf der Sitzfläche aktiviert sein.

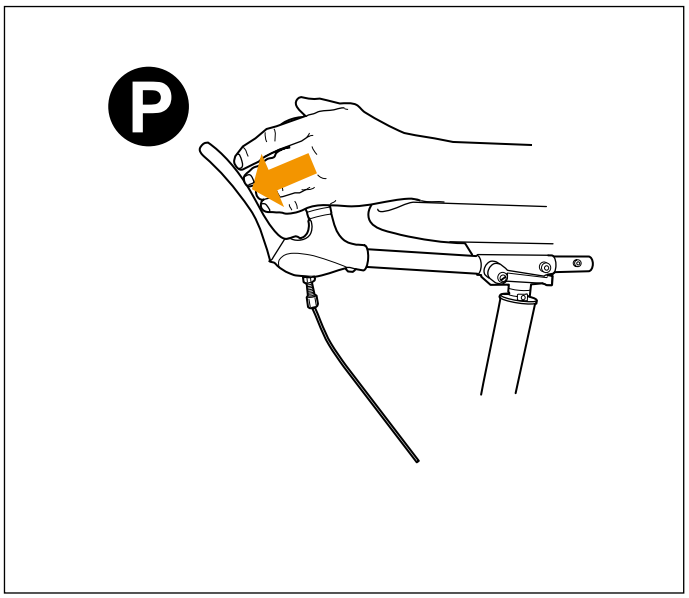

Feststellbremse lösen

Die Bremse wird gelöst, indem der Bremshebel vor dem Handgriff nach innen gezogen wird, bis dieser hörbar einrastet und gleichzeitig die Sperre gelöst wird.

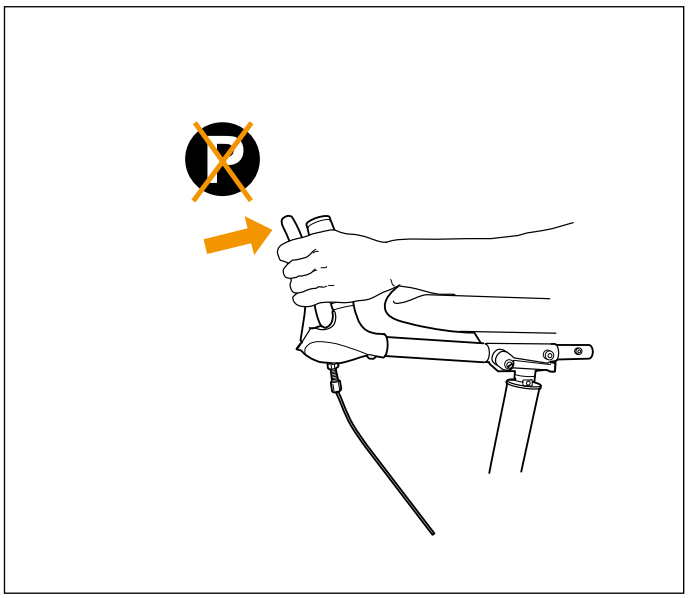

Fahrtipps

Stellen Sie die Bremse am RA-Rollator auf die korrekte Funktionsweise ein.

Die Bremswirkung kann eingestellt werden, indem die Einstellvorrichtung für den Bowdenzug an der Unterseite des Rahmens und bzw. oder des Bremsenhandgriffs justiert wird. 1. Feststellbremse lösen. 2. Lösen Sie die Mutter in der Mitte mit einem 8-mm-Steckschlüssel. 3. Drehen Sie die lange Sechskantwelle mit Gewinde heraus, um die Bremswirkung zu verstärken. Schrauben Sie die lange Sechskantwelle mit Gewinde hinein, um die Bremswirkung zu verringern. 4. Ziehen Sie die Mutter in der Mitte mit einem 8-mm-Steckschlüssel an. Sie sollten die Bremse so einstellen, dass das Bremsstück etwa 1-2 mm von der Lauffläche entfernt ist und die Lauffläche nicht berührt wird. Stellen Sie die Bremse zu stark ein, erschweren Sie die Aktivierung der Feststellbremse unnötig.

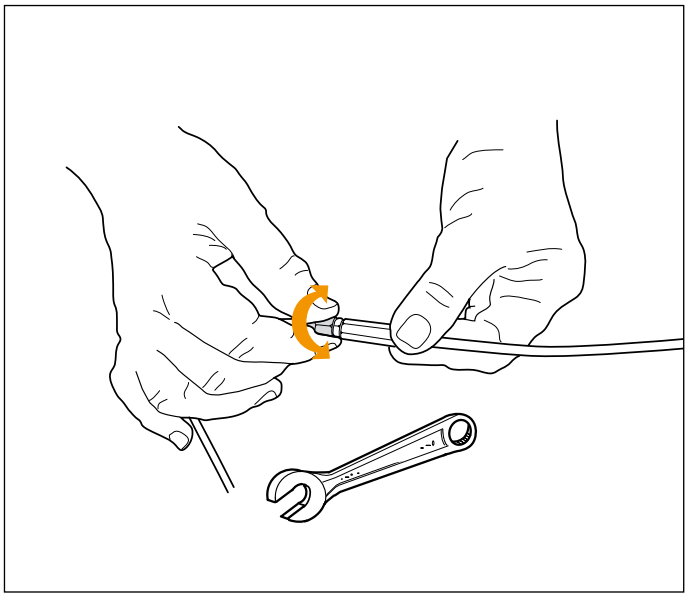

Komfortfahrgestell

RA ist mit dem Komfortfahrgestell Comfort Frame™ versehen, das Sie über Wegunebenheiten gleiten lässt. Wenn Sie über ein größeres Hindernis oder einen Bordstein kommen müssen, kann Ihnen die Kipphilfe behilflich sein. Diese befindet sich bei den Hinterrädern. Drücken Sie den einen Tritt herunter und heben Sie den Rollator gleichzeitig an den Handgriffen an.

Heben Sie nicht die Sitzfläche an, wenn Sie ein Hindernis passieren. Der Rollator klappt dann zusammen!

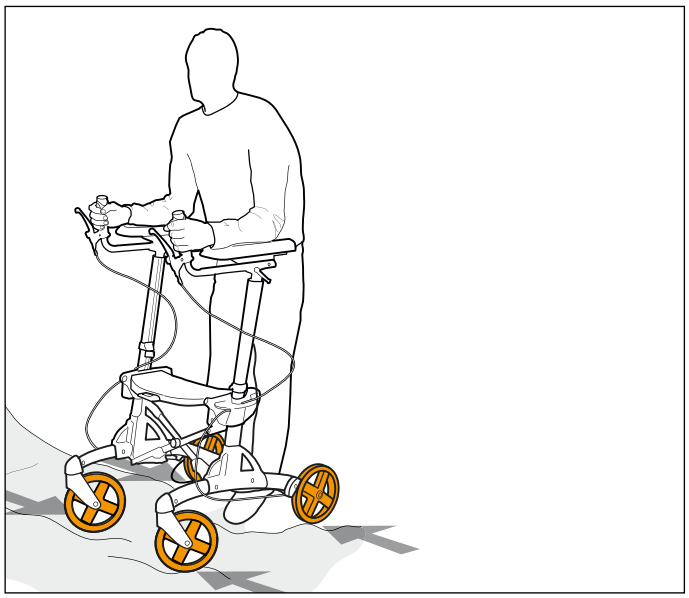

Lernen Sie die „Scherentechnik".

Fahren Sie schräg auf das Hindernis zu. Bremsen Sie die eine Seite. Neigen Sie den Rollator etwas nach hinten, sodass die Vorderräder angehoben werden. Schwenken Sie die Vorderräder über das Hindernis. Sobald Sie dies beherrschen, ist es sehr einfach!

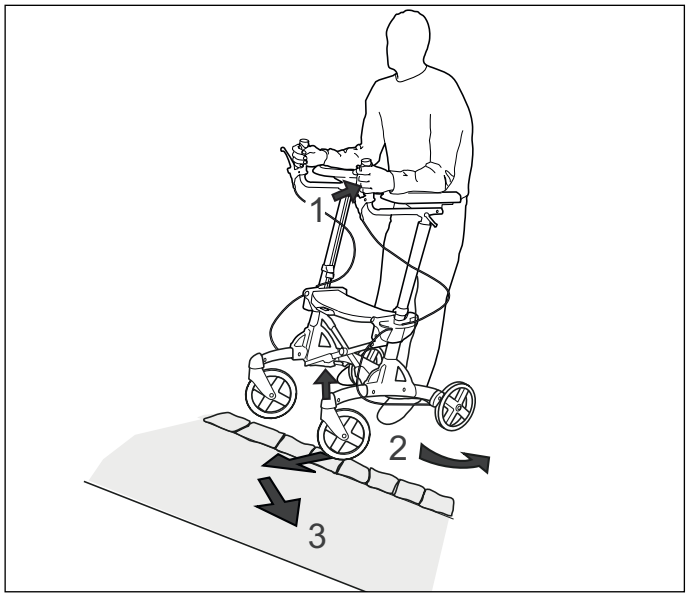

Wartung

Reinigung von Rollatoren und Zubehör

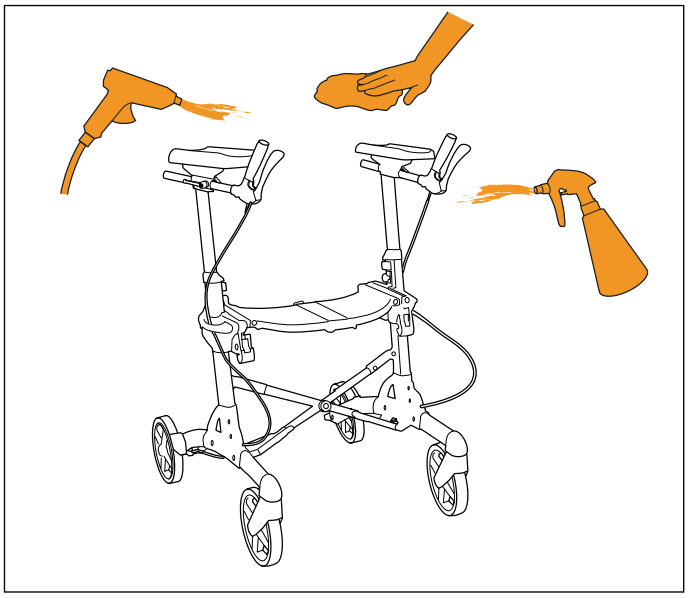

Sie und Ihr Rolltor profitieren von einer guten Pflege und der Rollator hält länger.

Wischen Sie Schmutz mit einem feuchten Tuch ab. Verwenden Sie dabei ein mildes Reinigungsmittel. Achten Sie darauf, dass sich kein Schmutz zwischen den Rädern und den Bremsbacken ansammelt, weil dadurch die Bremswirkung abnehmen kann! Sie können den Rollator mit einem Hochdruckreiniger oder einem Gartenschlauch abspülen. Anschließend ist er abzutrocknen.

Rekonditionierung

Bei einer Rekonditionierung in einer Waschanlage darf die Bremse des Rollators nicht angezogen sein. Der Rollator muss, bevor er verwendet und eingestellt wird, wieder bis auf Raumtemperatur abkühlen.

Profilverschluss

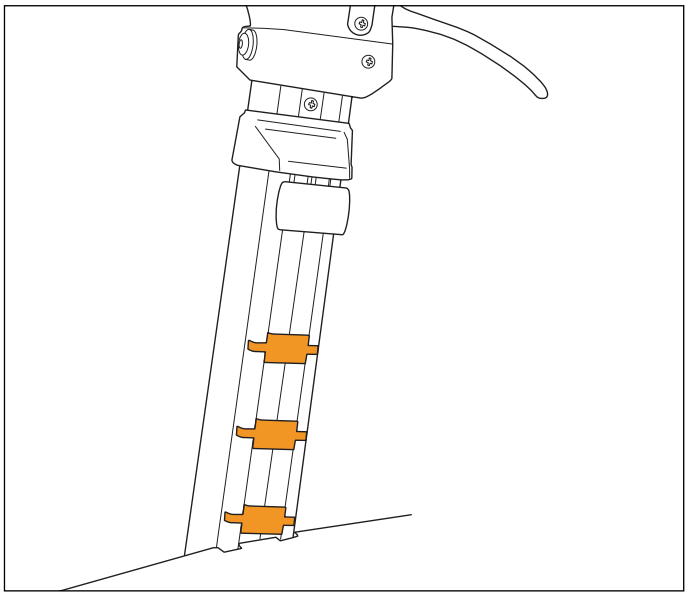

Mit dem Profilverschluss wird verhindert, dass etwas hängenbleibt. Im Lieferumfang des Rollators. Sollte in sämtlichen sichtbaren Kerben sitzen. Über und unter der Sitzfläche.

Wartung

Bowdenzug schmieren

Nach dem Waschen ist der Bowdenzug für die Bremsen mit einigen Tropfen Öl auf den Griff unter dem Rahmen zu schmieren.

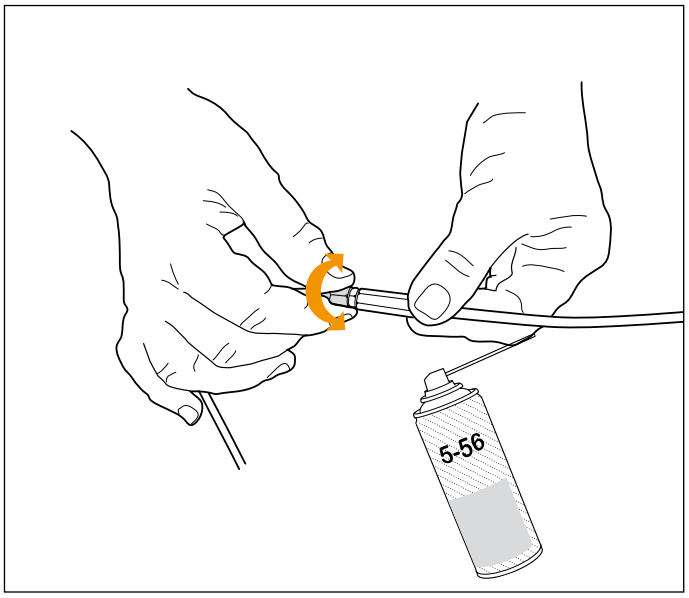

Fehlersuche

Zieht der Rollator beim Gehen zu einer Seite, müssen Sie überprüfen, ob sich die Räder und die Radgabeln leicht drehen bzw. schwenken lassen. Überprüfen Sie, ob Räder und Gabeln ordentlich fest sitzen. Stellen Sie sicher, dass sich kein Schmutz oder Müll zwischen Rad und Bremsbacke festgesetzt hat.

Sorgen Sie dafür, dass der Bowdenzug für die Bremsen unter dem Rahmen an der Bremsbacke befestigt ist. Überprüfen Sie, ob die Feder an der Bremsbacke beim Hinterrad nicht beschädigt ist. Überprüfen Sie, ob die Bremsbacke beim Bremsen auf beiden Seiten gleich gegen das Rad drückt. Justieren Sie den Bowdenzug, s. S. 8.

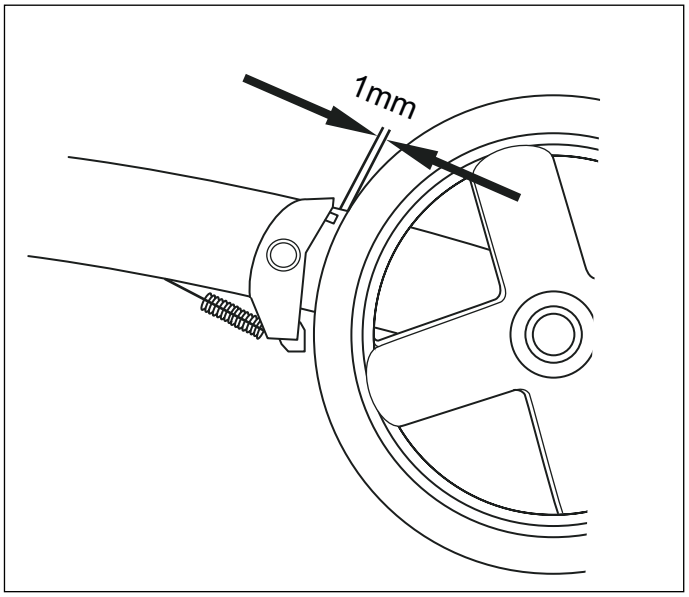

Zubehör für Ihre Sicherheit

Schleifbremse

Eine Bremse mit einstellbarer, kontinuierlicher Reibung. Um die Wirkung der Schleifbremse einzustellen, drehen Sie am Drehknopf.

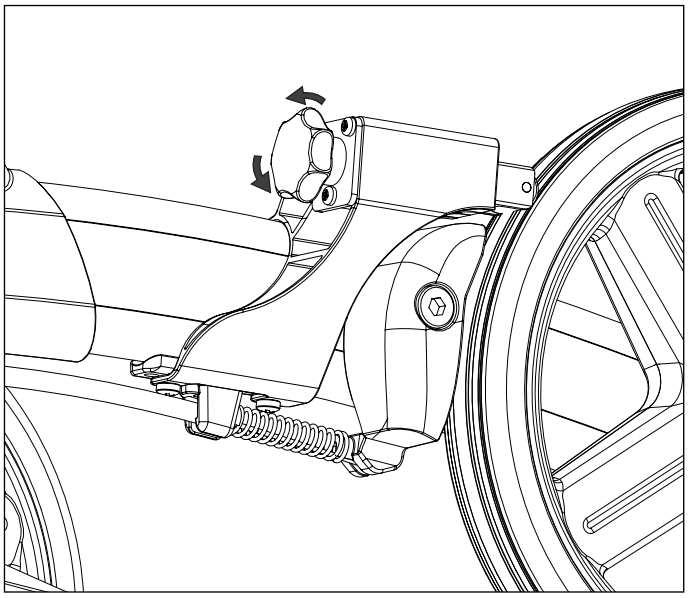

Beleuchtung

Wird mithilfe eines Klettverschlussbands am Rahmen befestigt. Rotes Licht nach hinten, weißes Licht nach vorn. Batteriebetrieb. Leicht zu entfernen, Batterie lässt sich einfach wechseln.

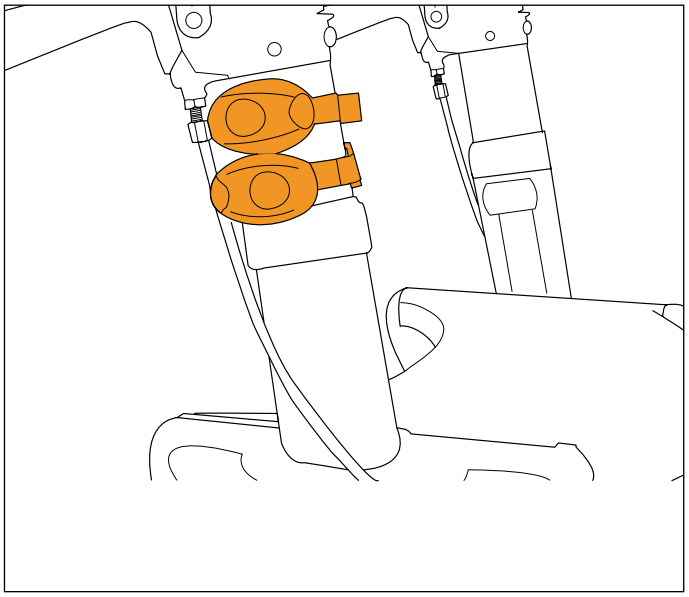

Zubehör für Ihre Sicherheit

Einhandbremse

Blockiert die hinteren Räder, wird entweder durch die Fahrbremse oder die Feststellbremse aktiviert.

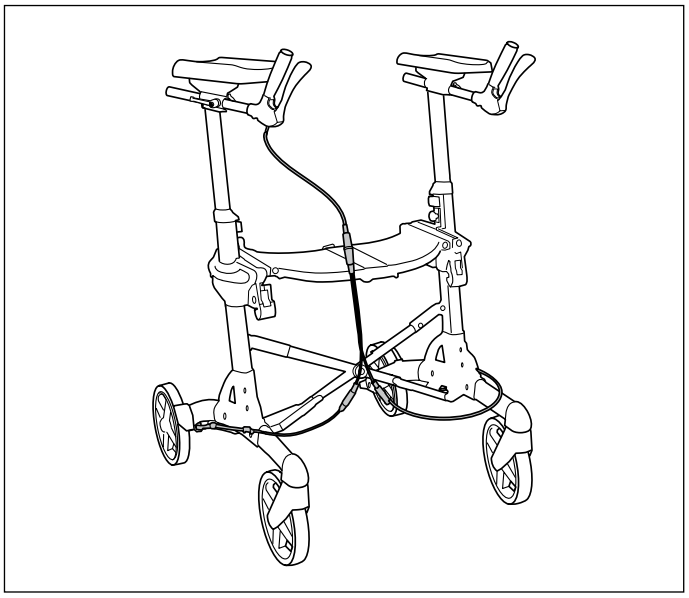

Halter für Sauerstoffflasche

Starker Stahlkorb, der an den Sitz gehakt wird, sowie eine mitgelieferte Halterung.

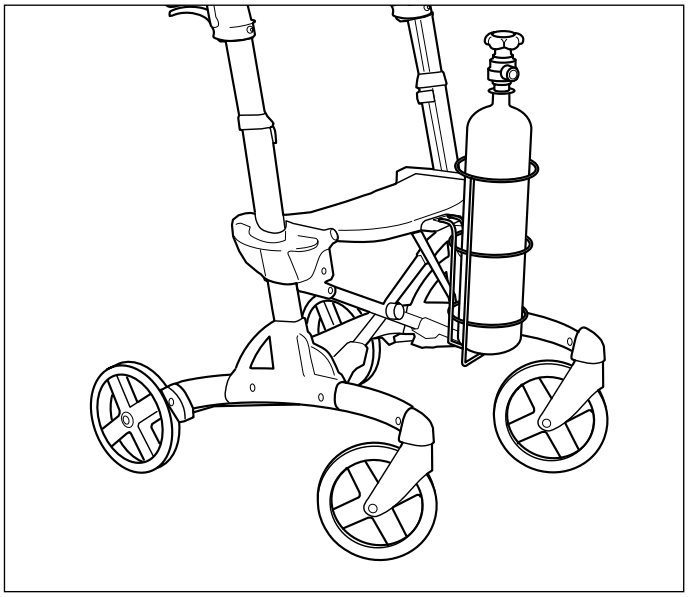

IV-Ständer

Hängen Sie zunächst die Infusionslösung (Tropf) in die Rollatormitte. Denken Sie daran, dass der IV-Beutel die Rollatorstabilität beeinträchtigen kann. Max. Gewicht 2,2 kg.

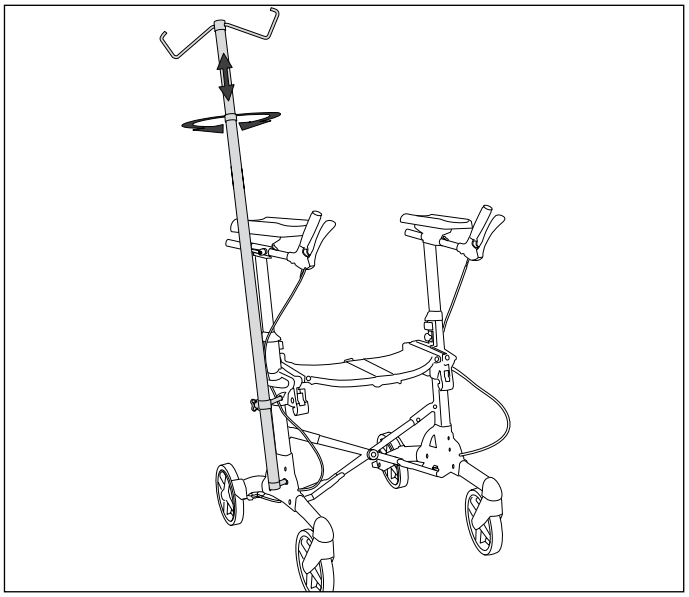

Zubehör für Ihren Komfort

Stock-/Krückenhalter

Zwei Teile, die am vorgesehenen Platz festgeschraubt werden. Hält Stock, Krücke oder Regenschirm fest.

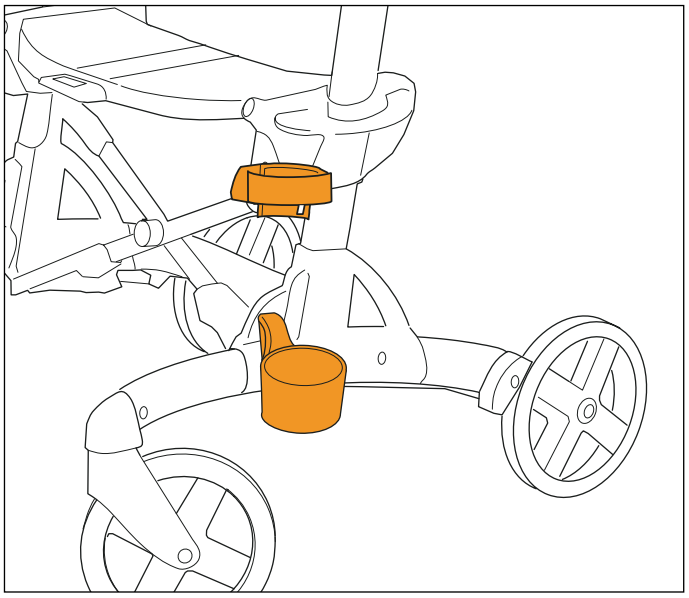

Flaschenhalter

Halter aus mit Kunststoff überzogenem Draht für eine Flasche oder eine Dose. Bietet Platz für 0,5-Liter-Flaschen oder 33-cl-Dosen. Wird an den Handgriff gehängt. Maximale Tragfähigkeit: 0,6 kg.

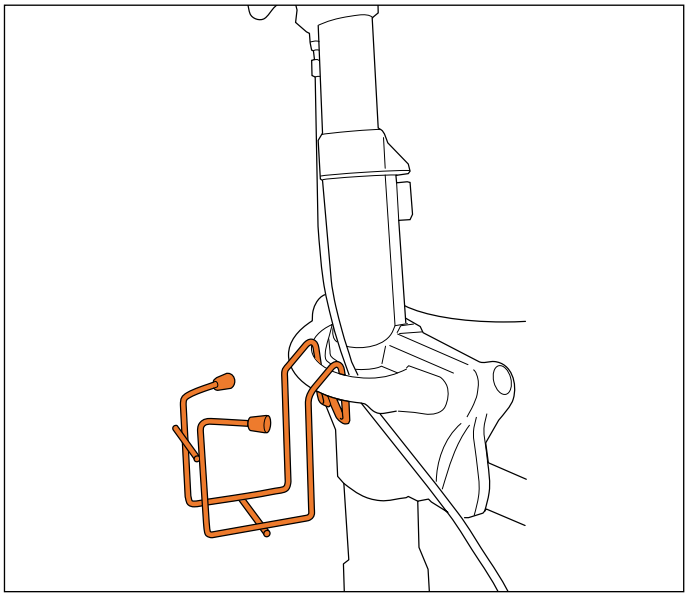

Zubehör für Ihren Komfort

Transportband

Befestigen Sie das Transportband an den Handgriffen des Rollators, damit dieser aufgeklappt bleibt. Leicht zu
montieren.

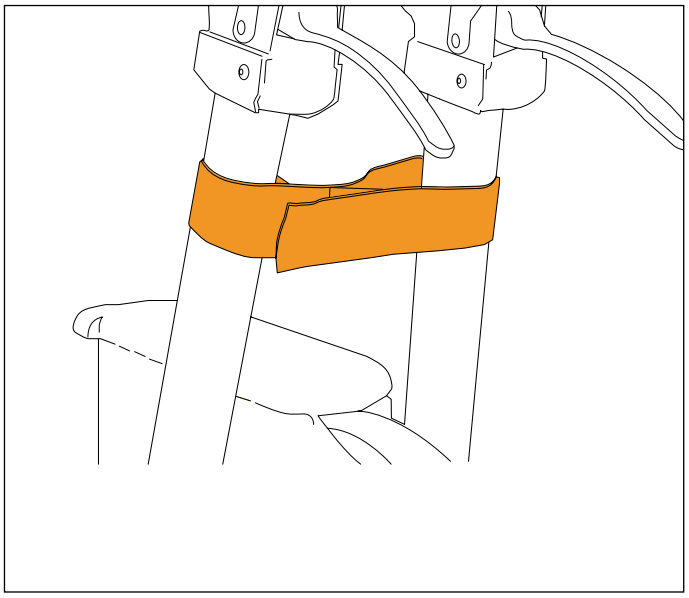

Stofftasche

Eine weiche Stofftasche aus gewebtem Nylon, die auch hängen bleiben kann, wenn der Rollator zusammengeklappt wird. Leicht zu entfernen. Waschbar. Maximale Tragfähigkeit: 5 kg.

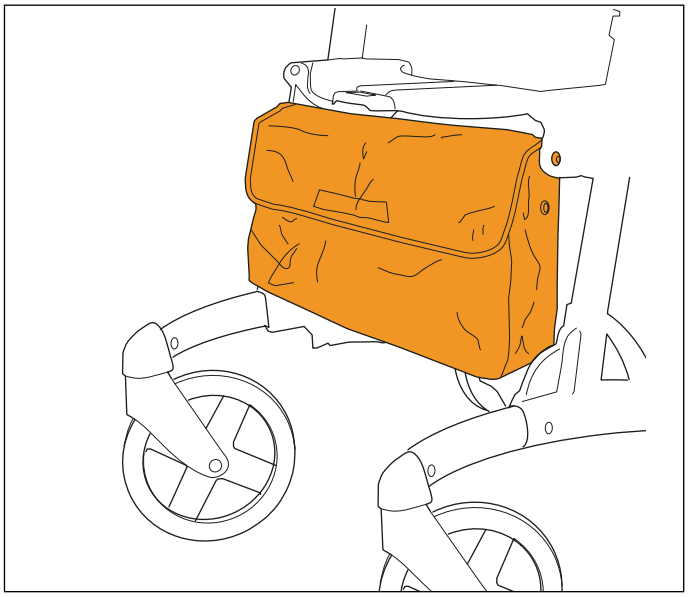

Netzkorb

Ein stabiler Korb aus einem Metallnetz. Leicht am Rollator einzuhängen.
Tragegriff. Maximale Tragfähigkeit: 5 kg.

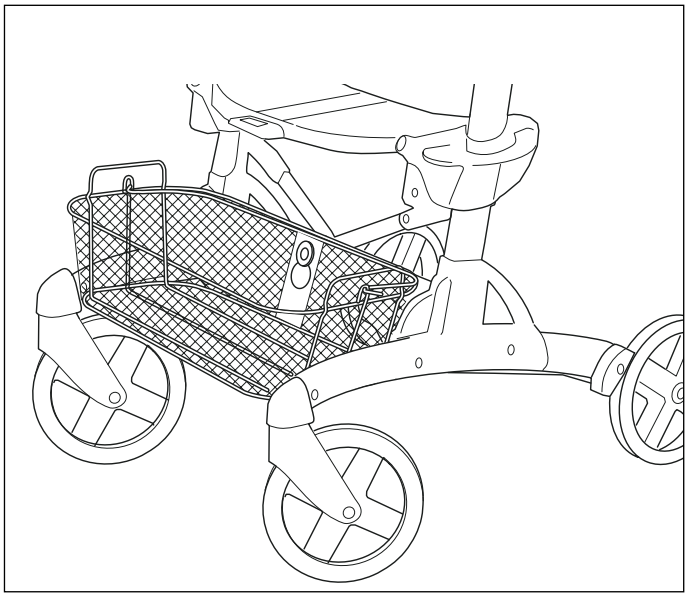

Zubehör für Ihren Komfort

Platte

Platte, die über den Sitz des Rollators gesetzt wird.

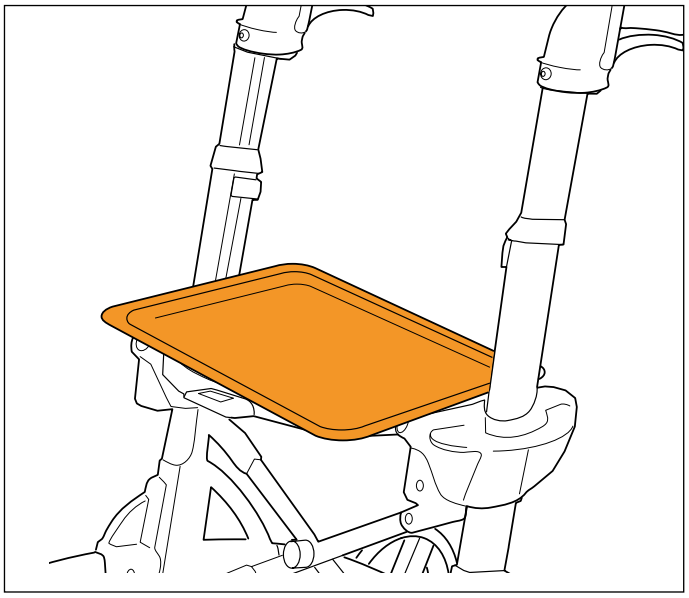

Textilkorb

Korb, Stirnseiten aus Kunststoff und Textilnetz aus Nylon. Der Korb kann an sämtlichen Volaris-Modellen montiert werden.
Der Textilkorb kann am Rollator bleiben, auch wenn dieser zusammengeklappt wird. Leicht zu entfernen.
Maximale Tragfähigkeit: 5 kg.

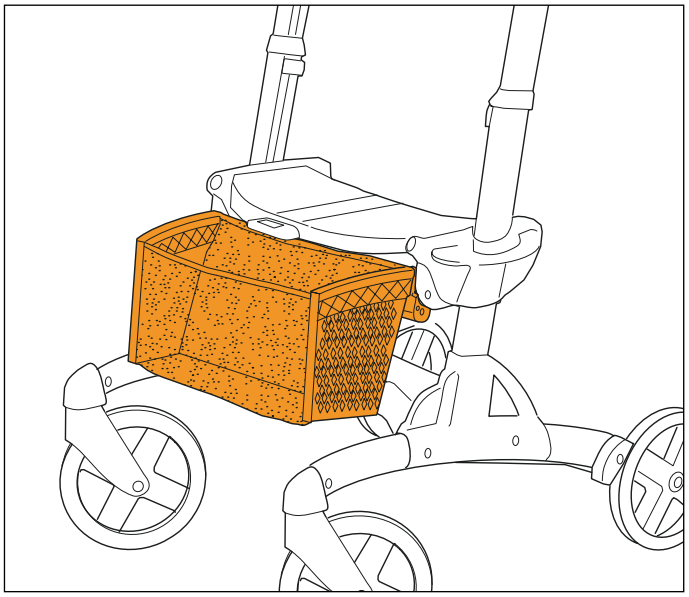

Weicher Sitz

Drei Teile, die den Sitz weicher und wärmer machen. Können am Rollator bleiben, wenn dieser zusammengeklappt wird.

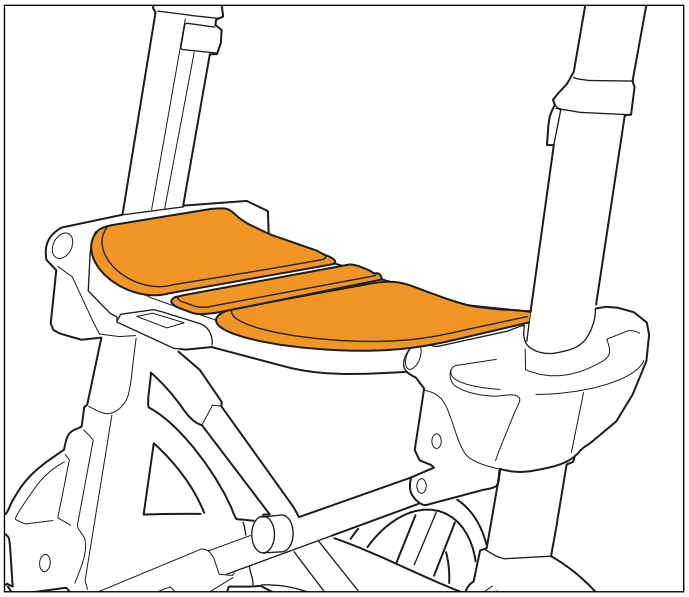

Technische Daten

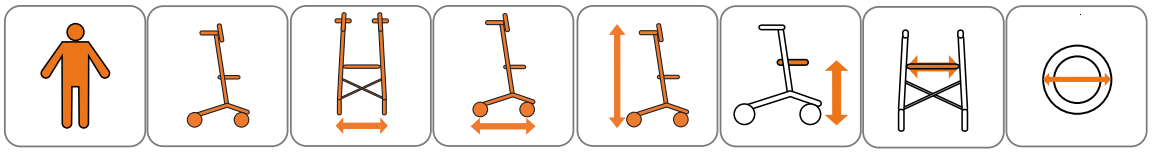

RA	125 kg	12 kg	64 cm	80 cm	100-125 cm	46-57 cm	47 cm	200x32 mm
RA low	125 kg	11,9 kg	64 cm	80 cm	88-114 cm	46-57 cm	47 cm	200x32 mm

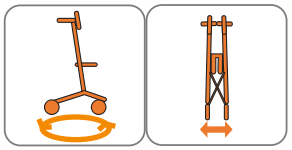

RA	180 cm	29 cm
RA low	180 kg	29 cm

Zubehör, das Sie selbst benötigen, sowie für Ihre Sicherheit und Ihren Komfort

	RA	RA low
Schleifbremse	x	x
Beleuchtung	x	x
Rückenband		
Einstellbares Rückenband		
Halter für Sauerstoffflasche	x	x
Stockhalter	x	x
Flaschenhalter	x	x
Regenschirm/ Sonnenschirm		
Transportband	x	x
Stofftasche	x	x
Netzkorb	x	x
Platte	x	x
Textilkorb	x	x
Weicher Sitz	x	x
Einhandbremse	x	x
IV-Ständer	x	x

Eurovema
Creates mobility and ergonomics.
Baldersvägen 38 | SE-332 35 Gislaved | Sverige
Tel. +46 (0)371 390 100 | www.eurovema.se | info@eurovema.se

MILJÖMÄRKT Trycksak 3041 0701
Art.nr.: BRU-90-510 Ver.: 20171106|9